SAVANA / SAV

water heater / Wasserwärmetauscher

BASIC FEATURES

Wide and variable range of high efficient heating units designed for both wall and ceiling installation and suitable for use in industrial and agricultural premises, manufacturing halls, warehouses and sport facilities.

- 4 sizes with airflows of **1000 - 6000 m³/h**
- 5 variable front covers: cut-out lamellas, exhaust jets, diffusor, alluminium lamellas, extension
- Possibility to choose optimal heating output - 2 and 3-row water coils
- Easy installation
- Low noise level
- Filter (accessories)

The heating unit shall be installed indoor in a dry area with ambient temperatures ranging from +5 °C up to +35 °C and relative humidity of up to 80%. It is designed for blowing air free of rough dust, grease, chemical fumes, and other impurities. The IP rating of the electric system of the complete heating unit is IP 44. The heating unit is produced in standard colour RAL 9010.

PRIMARY PARAMETERS

The water exchangers are designed for the maximum operating water temperature of +110 °C and maximum operating pressure of 1.6 MPa.

GRUNDEIGENSCHAFTEN

Eine breite Reihe leistungsfähiger Heizgeräte für eine Wand- wie eine Deckeninstallation, die für den Einsatz in Industrie- und landwirtschaftlichen Objekten, Produktionshallen, Lagern und Sportanlagen geeignet ist.

- 4 Größen mit Durchflüssen von **1000 - 6000 m³/h**
- 5 austauschbare Frontverkleidungen: ausgestanzte Lamellen, Düsen, Diffusor, Aluminiumlamellen und Aufsatz der Aluminiumlamellen
- Möglichkeit der Wahl einer geeigneten Wärmeleistung – 2- und 3-reihige Wasserwärmetauscher
- Einfache Installation
- Geringe Geräuschintensität
- Filters als Zubehör

Das Luftheizgerät ist für den Betrieb im inneren trocknen Umfeld mit einer Umgebungstemperatur von +5 °C bis +35 °C, relativen Feuchtigkeit bis 80 %, für die Förderung der Luft ohne groben Staub, Fettigkeit, Dämpfen von Chemikalien und weiteren Verunreinigungen bestimmt. Das Luftheizgerät hat als Einheit die elektrische Schutzart IP 44. Die Heizeinheit ist in Standardfarbe RAL 9010.

WICHTIGSTE PARAMETER

Die Warmwasserwärmetauscher sind für eine max. Betriebstemperatur des Wasser +110 °C und max. Betriebsdruck 1,6 MPa bestimmt.

Dimensions of the *SAVANA* unit

Abmessungen *SAVANA*

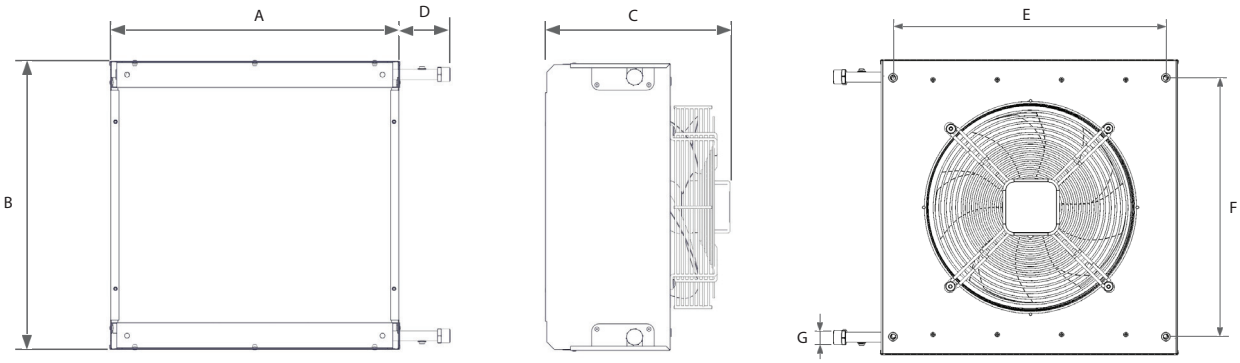

Type / Typ	A (mm)	B (mm)	C (mm)	D (mm)	E (mm)	F (mm)	G(")	Pressure / Druck
SAV-1-2R	455	455	350	100	408	383	3/4	PN16
SAV-2-2R	555	555	350	100	508	483	3/4	PN16
SAV-4-2R	755	755	350	100	708	683	3/4	PN16
SAV-6-2R	855	855	350	100	808	783	1	PN16

Type / Typ	A (mm)	B (mm)	C (mm)	D (mm)	E (mm)	F (mm)	G(")	Pressure / Druck
SAV-1-3R	455	455	350	100	408	383	3/4	PN16
SAV-2-3R	555	555	350	100	508	483	3/4	PN16
SAV-4-3R	755	755	350	100	708	683	1	PN16
SAV-6-3R	855	855	350	100	808	783	1 1/4	PN16

Primary parameters

Hauptparameter

Type Typ	Air flow [m³/h] Luftdurchfluss [m³/St]	Voltage [V/Hz] Spannung [V/Hz]	Current [A] Strom [A]	Power consumption [W] Leistungs-aufnahme [W]	Noise* [dB(A)] Geräusch* [dB(A)]	Weight** [kg] Gewicht** [Kg]
SAV-1-2R	1350	230/50#	0,35	80	43,4	16
SAV-2-2R	2200		0,60	130	49,8	22
SAV-4-2R	4450		1,20	270	55,9	34
SAV-6-2R	6250		2,20	480	60,0	45
SAV-1-3R	1200	230/50#	0,35	80	42,7	18
SAV-2-3R	2000		0,60	130	48,9	24
SAV-4-3R	4050		1,20	270	55,1	36
SAV-6-3R	5600		2,20	480	58,9	47

* sound pressure measured 5 m from the heating unit outlet (Q=2)
** weight without cover and without water in heat exchanger
\# 60Hz is not supported

* akustischer Druck im Abstand 5m vom Auslass des Luftheizgerätes (Q=2)
** Gewicht ohne Wasser im Wärmetauscher, ohne Deckel
\# 60Hz nicht unterstützt

Basic technical parameters of water heaters

Parameter des Wasserwärmetauschers

2-row heater

2-Zeilen-Wasserregister

Air flow [m³/h] Luftdurchsatz [m³/St]		SAV-1-2R 1350				SAV-2-2R 2200				SAV-4-2R 4450				SAV-6-2R 6250			
Water exchanger temperature gradient [°C] Temperaturgefälle des Wassers [°C]	Inlet air temperature [°C] Luftmenge Eintritt [°C]	Heating output [kW] Leistung [kW]]	Output air temp. [°C] Ausgangstemperatur [°C]	Water flow rate [m³/h] Wasserdurchfluss [m³/h]	Water pressure loss [kPa] Wasserdruckverlust [kPa]	Heating output [kW] Leistung [kW]]	Output air temp. [°C] Ausgangstemperatur [°C]	Water flow rate [m³/h] Wasserdurchfluss [m³/h]	Water pressure loss [kPa] Wasserdruckverlust [kPa]	Heating output [kW] Leistung [kW]]	Output air temp. [°C] Ausgangstemperatur [°C]	Water flow rate [m³/h] Wasserdurchfluss [m³/h]	Water pressure loss [kPa] Wasserdruckverlust [kPa]	Heating output [kW] Leistung [kW]]	Output air temp. [°C] Ausgangstemperatur [°C]	Water flow rate [m³/h] Wasserdurchfluss [m³/h]	Water pressure loss [kPa] Wasserdruckverlust [kPa]
90/70	0	20,5	42,2	0,9	18	32,6	41,2	1,43	11	67,3	42,1	2,97	24	91,5	40,7	4,03	18
	10	17,4	47,2	0,77	13	27,6	46,2	1,22	8	57,3	47,1	2,52	19	77,7	45,9	3,43	14
	15	15,9	49,6	0,7	13	25,2	48,6	1,11	8	52,4	49,5	2,31	16	71,1	48,4	3,13	12
80/60	0	17,7	36,4	0,78	14	28	35,4	1,23	8	58,2	36,4	2,56	20	78,9	35,1	3,47	15
	10	14,7	41,3	0,64	11	23,1	40,3	1,01	7	48,3	41,3	2,12	14	65,4	40,2	2,87	11
	15	13,2	43,7	0,58	9	20,8	42,7	0,91	6	43,5	43,7	1,91	12	58,9	42,7	2,59	10
70/50	0	14,9	30,6	0,65	12	23,4	29,6	1,02	7	49	30,7	2,15	15	66,3	29,5	2,9	11
	10	11,9	35,4	0,52	8	18,6	34,4	0,81	5	39,4	35,5	1,72	10	53,1	34,5	2,33	9
	15	10,5	37,7	0,46	8	16,3	36,8	0,71	5	34,7	37,9	1,52	10	46,7	36,9	2,04	7
60/40	0	12	24,7	0,52	8	18,7	23,7	0,82	5	39,8	24,9	1,73	11	53,6	23,9	2,34	9
	10	9,1	29,4	0,4	7	14,1	28,5	0,61	4	30,3	29,6	1,32	8	40,7	28,8	1,77	5
	15	7,7	31,7	0,34	5	11,8	30,8	0,52	3	25,7	31,9	1,12	7	34,3	31,1	1,5	6
45/35	0	9,9	20,5	0,86	19	15,6	19,8	1,36	11	32,7	20,5	2,84	25	44,3	19,7	3,85	19
	10	7,1	25,1	0,62	11	11,1	24,5	0,96	7	23,5	25,2	2,04	15	31,7	24,6	2,75	11
	15	5,7	27,4	0,5	8	8,9	26,8	0,77	5	19	27,5	1,65	10	25,5	27	2,22	8

3-row heater

3-Zeilen-Wasserregister

Air flow [m³/h] Luftdurchsatz [m³/St]		SAV-1-3R 1200				SAV-2-3R 2000				SAV-4-3R 4050				SAV-6-3R 5600			
Water exchanger temperature gradient [°C] Temperaturgefälle des Wassers [°C]	Inlet air temperature [°C] Luftmenge Eintritt [°C]	Heating output [kW] Leistung [kW]]	Output air temp. [°C] Ausgangstemperatur [°C]	Water flow rate [m³/h] Wasserdurchfluss [m³/h]	Water pressure loss [kPa] Wasserdruckverlust [kPa]	Heating output [kW] Leistung [kW]]	Output air temp. [°C] Ausgangstemperatur [°C]	Water flow rate [m³/h] Wasserdurchfluss [m³/h]	Water pressure loss [kPa] Wasserdruckverlust [kPa]	Heating output [kW] Leistung [kW]]	Output air temp. [°C] Ausgangstemperatur [°C]	Water flow rate [m³/h] Wasserdurchfluss [m³/h]	Water pressure loss [kPa] Wasserdruckverlust [kPa]	Heating output [kW] Leistung [kW]]	Output air temp. [°C] Ausgangstemperatur [°C]	Water flow rate [m³/h] Wasserdurchfluss [m³/h]	Water pressure loss [kPa] Wasserdruckverlust [kPa]
90/70	0	24,9	57,6	1,1	35	40,4	56,3	1,78	18	81,5	56	3,59	17	112	55,5	4,92	23
	10	21,2	60,9	0,93	26	34,4	59,6	1,51	15	69,3	59,4	3,05	13	95	58,9	4,19	17
	15	19,4	62,4	0,85	22	31,5	61,2	1,39	13	63,4	60,9	2,79	11	87	60,6	3,83	16
80/60	0	21,6	50,1	0,95	28	35,1	48,8	1,54	16	70,7	48,6	3,11	14	96,9	48,2	4,26	19
	10	18	53,3	0,79	20	29,1	52	1,28	11	58,7	51,8	2,58	11	80,6	51,5	3,54	14
	15	16,3	54,8	0,71	18	26,3	53,6	1,15	9	53	53,4	2,33	9	72,8	53,2	3,2	12
70/50	0	18,4	42,6	0,8	21	29,7	41,3	1,3	12	59,8	41,1	2,62	12	82,1	40,8	3,59	15
	10	14,8	45,6	0,65	16	23,9	4,4	1,04	9	48,1	44,2	2,1	8	66,1	44,1	2,89	10
	15	13,1	47,1	0,57	13	21,1	45,9	0,92	7	42,5	45,8	1,86	6	58,4	45,6	2,56	10
60/40	0	15,1	34,9	0,66	17	24,2	33,7	1,06	10	48,8	33,5	2,13	8	67,1	33,3	2,93	11
	10	11,6	37,9	0,51	10	18,5	36,7	0,81	6	37,3	36,6	1,63	5	51,5	36,5	2,25	8
	15	9,9	39,2	0,43	10	15,8	38,1	0,69	6	31,8	38	1,39	5	43,9	38	1,91	6
45/35	0	12,2	28,2	1,06	37	19,7	27,4	1,71	19	39,7	27,3	3,45	18	54,5	27,1	4,74	25
	10	8,81	31,2	0,76	21	14,2	30,5	1,23	12	28,6	30,4	2,48	11	39,4	30,3	3,42	15
	15	7,18	32,6	0,62	16	11,5	31,9	1	9	23,2	31,8	2,02	8	32	31,8	2,78	10

INSTALLATION AND ASSEMBLY

The heating unit can be wall-mounted and ceiling-mounted
A installation bracket is possible to order as accessories.
Threaded bars can be used for ceiling installation.

INSTALLATION UND MONTAGE

Das Luftheizgerät kann auf die Wand sowie auf die Decke aufgestellt werden. Ein Einbaurahmen ist möglich, als Zubehör mitbestellen. Bei der Aufstellung auf die Decke ist es möglich Gewindestangen einzusetzen.

Wall-mounting (side view)

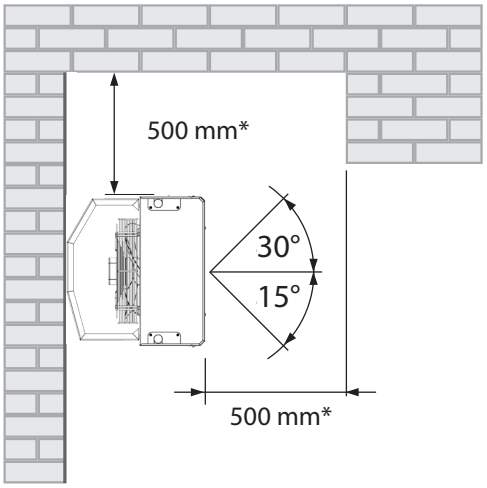

Aufstellung auf die Wand (Seitenansicht)

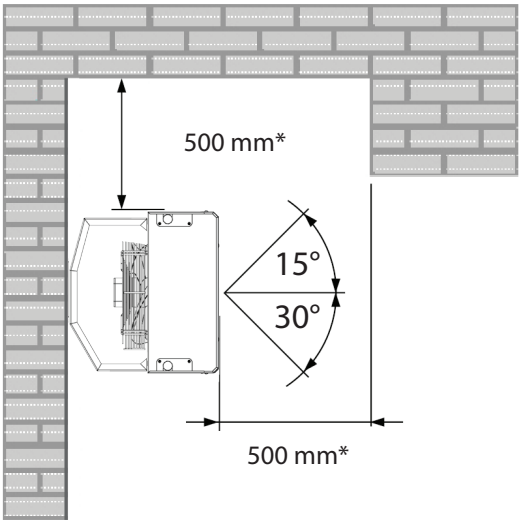

Wall-mounting (top view)
Aufstellung auf die Wand (Von oben)

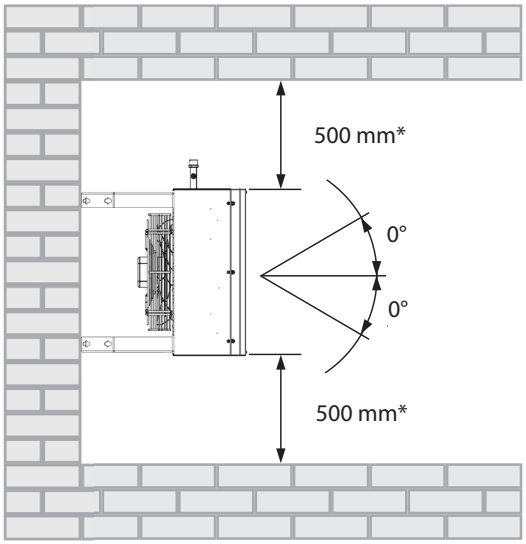

Ceiling
Decke

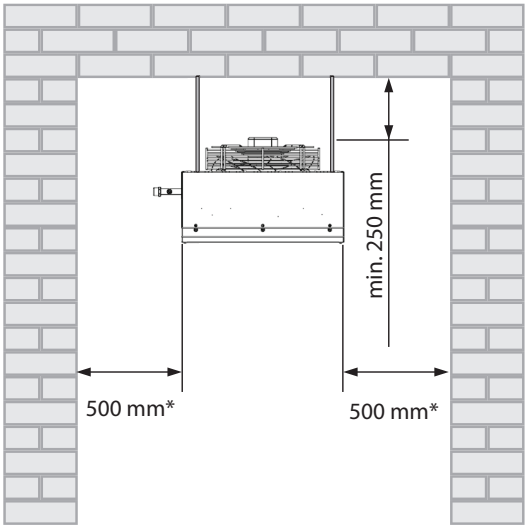

* - Recommended distance for easy access and installation
* - Empfohlene Abstand für den einfachen Zugriff und Installation.

CONTROL

The ***SAVANA*** heating units are delivered without integrated control system.

Fan speed control

The ***RO*** five-speed controller should be used for controlling the fan speed. Required speed is selected manually by a switch located on the controller housing. This controller may also be complemented with the ***TER-P*** room thermostat for activating the fan depending on the room temperature. Multiple heating units can be connected to a single ***RO*** controller at the same time; however, the sum of motor currents shall not exceed the maximum admissible loading of the ***RO*** controller.

The maximum numbers of ***SAVANA*** units that can be connected to the respective individual types of the ***RO*** speed controller are given in the following table:

BEDIENUNG

Die Luftheizgeräte ***SAVANA*** werden ohne integrierter Reglung geliefert.

Drehzahlreglung des Ventilatores

Für die Drehzahlreglung des Ventilatores ist es geeignet einen fünfstufi gen Drehzahlregler ***RO*** zu verwenden. Die Drehzahl wird manuell mit einem Umschalter am Gehäuse des Reglers gewählt. Dieser Regler kann mit einem Raumthermostat ***TER-P*** zum Schalten des Ventilatores in Abhängig von der Temperatur im Raum ergänzt werden. Zu einem Regler ***RO*** ist es möglich auch mehrere gleichzeitig Heizungseinheiten anzuschließen, aber die Summe der Motorströme darf nicht die maximal zugelassene Belastung des Reglers ***RO*** überschreiten.

In den Tabellen ist angeführt welche maximale Anzahl der Geräten ***SAVANA*** möglich ist zu den einzelnen Reglertypen ***RO*** anzuschließen:

Speed controller type Typ des Regulators	SAV-1	SAV-2	SAV-4	SAV-6
ROEB2	5	3	1	-
ROEB4	11	6	3	1
ROEB7	20	11	5	3

Fan speed control

The ROV fi ve-speed controller should be used for controlling the fan speed. Required speed is selected manually by a switch located on the controller housing. Multiple heating units can be connected to a single ***ROV*** controller at the same time; however, the sum of motor currents shall not exceed the maximum admissible loading of the ***ROV*** controller.

Drehzahlreglung des Ventilatores

Für die Drehzahlregelung des Ventilators ist es geeignet einen fünfstufi gen Drehzahlregler ***ROV*** zu verwenden. Die Drehzahl wird manuell mit einem Umschalter am Gehäuse des Reglers gewählt. Zu einem Regler ***ROV*** ist es möglich auch mehrere Luftheizgeräte anzuschließen, gleichzeitig darf aber die Summe der Motorströme nicht die maximal zugelassene Belastung des Reglers ROV überschreiten.

Speed controller type Typ des Regulators	SAV-1	SAV-2	SAV-4	SAV-6
ROVE2	5	3	1	-
ROVE4	11	6	3	1
ROVE7	20	11	5	3

Water heater output control

1) Basic by throttling

TV-1-1/1 thermostatic valve. The valve controls smoothly the warm water supply into the heating unit depending on the temperature of air leaving the heating unit. One valve is required for each heating unit.

Leistungsreglung des Wasserwärmetauschers

1) grundlegende - durch Drosseln

Thermostatventil ***TV-1-1/1***. Das Ventil regelt kontinuierlich die Zuleitung vom Warmwasser ins Luftheizgerät in Abhängigkeit von der Temperatur der aus dem Heizgerät ausgeblasenen Luft. Für jeden Heizgerät ist je ein Ventil einzusetzen.

2) Economical by splitting (open/closed)
ZV-3 three-way zone valve with a servo drive and ***TER-P*** room thermostat. The valve switches the warm water supply into the heating unit and back towards the heat source depending on the temperature of air leaving the heating unit or depending on the room temperature. One valve is required for each heating unit.

2) wirtschaftliche - durch Verteilen (auf/zu)
Dreiwegzonenventil ***ZV-3*** mit Servoantrieb und ein Kanal-TER-K oder Raumthermostat ***TER-P***. Das Ventil schaltet die Zuleitung vom Warmwasser ins Luftheizgerät und zurück zur Wärmequelle in Abhängigkeit von der Temperatur der aus dem Heizgerät ausgeblasenen Luft und/oder der Temperatur im Raum um. Für jeden Heizgerät ist je ein Ventil einzusetzen.

3) Precise by mixing
SMU mixing node, ***OSMU-01-6A*** mixing node controller, P12L1000 channel sensor or ***P10L1000*** room sensor. The mixing system controls smoothly the ratio of supply and return heating water fl owing into the heating unit depending on the temperature of air leaving the heating unit and/ or depending on the room temperature. One mixing mode may be used for multiple heating units provided that they have identical size and that they are connected in a parallel arrangement.

3) genaue - durch Mischen
Mischknoten ***SMU***, Regler des Mischknotens ***OSMU-01-6A*** und des Kanal- ***P12L1000*** oder Raumfühlers ***P10L1000***. Die Mischarmatur regelt kontinuierlich das Verhältnis vom Zuleitungs- und Rückleitungsheizwasser ins Luftheizgerät in Abhängigkeit von der Temperatur der aus dem Heizgerät ausgeblasenen Luft und/oder der Temperatur im Raum. Ein Mischknoten kann für mehrere Heizungseinheiten genutzt werden, sofern diese eine konforme Größe haben und sind parallel angeschlossen.

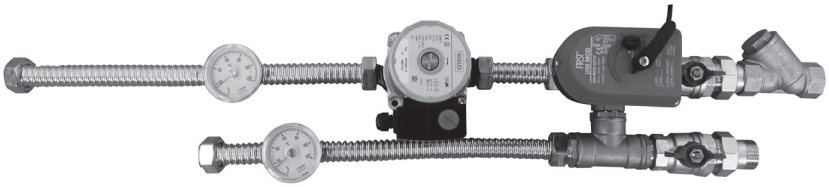

Water heater and fan speed control
A common control of the fan speed and the water exchanger output is regulated by the ***RB*** control unit. Manual remote controller can be used for adjusting the fan speed in three levels. The water exchanger output can be controlled by switching the ***ZV-3*** two-position (open/closed) valve. The ***TER-P*** room thermostat for automatic switching of the ***ZV-3*** three-way valve may also be connected to the control unit. Multiple heating units can be connected to the ***RB*** control unit at the same time; however, the sum of motor currents shall not exceed the maximum admissible loading of the ***RB*** control unit. In addition, the ***RB*** control units can be interconnected up to the maximum of six units.

Reglung des Wasserwärmetauschers und der Ventilatordrehzahl
Für eine gemeinsame Drehzahlreglung des Ventilatores und der Leistung des Wasserwärmetauschers ist es geeignet das Steuergerät ***RB*** einzusetzen. Mit dem manuellen Fernsteller kann man die Ventilatordrehzahl in drei Stufen umschalten und die Leistung des Wasser-wärmetauschers durch Umschaltung des Zweipositions-(geschlossen/ geöffnet) Dreiwegventil ***ZV-3*** steuern. Zum Steuergerät kann ein Raumthermostat ***TER-P*** für das automatische Umschalten des Dreiwegventils ***ZV-3*** angeschlossen werden. Zum Steuergerät ***RB*** ist es möglich auch mehrere Heizungseinheiten gleichzeitig anzusch-ließen, aber die Summe der Motorströme darf nicht die maximal zu-gelassene Belastung des Steuergerätes ***RB*** überschreiten. Die Steuergeräte ***RB*** können zusätzlich gegenseitig bis zur Anzahl 6 Stück verkettet werden

The maximum numbers of ***SAVANA*** units that can be connected to the respective individual types of the ***RB*** speed controller are given in the following table:

In der Tabelle ist angeführt welche maximale Anzahl der Geräten ***SAVANA*** möglich ist zu den einzelnen Reglertypen ***RB*** anzuschließen:

Controller type Typ des Regulators	SAV-1	SAV-2	SAV-4	SAV-6
RB-1-7A	20	11	5	3

OPTIONAL ACCESSORIES

WÄHLBARES ZUBEHÖR

Face cover

Gesichtsabdeckung

SAV-FC-x-**G**-x-x

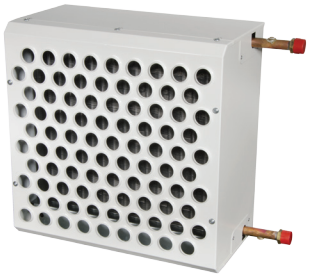

SAV-FC-x-**D**-x-x

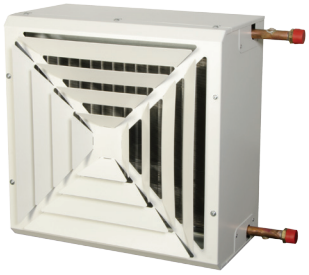

SAV-FC-x-**F**-x-x

SAV-FC-x-**A**-x-x

SAV-FC-x-**A**-x-x + SAV-FC-x-**N**-x-x

SAV-FC-2-G-0-0

- **0** – Colour standard RAL
- **9** – Colour Atyp RAL
- **0** – Standard version
- **G** – Cut-out lamellas
- **A** – Alluminium lamellas
- **F** – Diffusor
- **D** – Exhaust jets
- **N** – Extension
- **1** – Output series (SAV-1)
- **2** – Output series (SAV-2)
- **4** – Output series (SAV-4)
- **6** – Output series (SAV-6)
- **FC** – Face cover
- **SAV** – Heating unit ***SAVANA***

SAV-FC-2-G-0-0

- **0** – Standard RAL
- **9** – Atyp RAL
- **0** – Standard version
- **G** - Ausgestanzte Lamellen
- **A** - Ausgestanzte Lamellen
- **F** - Diffusor
- **D** - Düsen
- **N** - Erweiterung – Aluminium Lamellen
- **1** – Größe des Luftheizgerätes (SAV-1)
- **2** – Größe des Luftheizgerätes (SAV-2)
- **4** – Größe des Luftheizgerätes (SAV-4)
- **6** – Größe des Luftheizgerätes (SAV-6)
- **FC** – Gesichtsabdeckung
- **SAV** – Luftheizgerät ***SAVANA***

OPTIONAL ACCESSORIES

Mounting Bracket
SAV-HOL-x-x-x
Allow to mount unit on the wall at 3 different angles:
0°, 15°, 30°

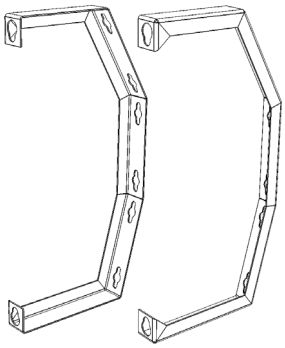

SAV-HOL-2-0-0-N

- **0** – Colour standard RAL
- **9** – Colour Atyp RAL
- **0** – Standard version
- **1** – Output series (SAV-1)
- **2** – Output series (SAV-2)
- **4** – Output series (SAV-4)
- **6** – Output series (SAV-6)
- **HOL** – Holder
- **SAV** – Heating unit ***SAVANA***

WÄHLBARES ZUBEHÖR

Konsole
SAV-x-HOL-x-x-x
Ermöglichen, an der Wand in 3 verschiedenen Winkeln montieren Einheit:
0 °, 15 °, 30 °

SAV-HOL-2-0-0-N

- **0** – Standard RAL
- **9** – Atyp RAL
- **0** – Standard version
- **1** – Größe des Luftheizgerätes (SAV-1)
- **2** – Größe des Luftheizgerätes (SAV-2)
- **4** – Größe des Luftheizgerätes (SAV-4)
- **6** – Größe des Luftheizgerätes (SAV-6)
- **HOL** – Halter
- **SAV** – Luftheizgerät ***SAVANA***

Spare filter for SAVANA products

Ersatzfilter für SAVANA Produkten

FI-PYTEL-KRUH-G2-SAV-1

- **SAV-1** – Output series (SAV-1) / Größe des Luftheizgerätes (SAV-1)
- **SAV-2** – Output series (SAV-2) / Größe des Luftheizgerätes (SAV-2)
- **SAV-4** – Output series (SAV-4) / Größe des Luftheizgerätes (SAV-4)
- **SAV-6** – Output series (SAV-6) / Größe des Luftheizgerätes (SAV-6)
- **G2** – Filter type (only G2) / Filtertyp (nur G2)
- **FI-PYTEL-KRUH** – Filter / Filter

Threaded bar
The unit is suspended using four threaded bars.
ZTZ-M8-1,0 – threaded bar, M8 thread, 1 m length, suitable for all types of heating units

Gewindestange
Das Gerät wird mit vier Gewindestangen aufgehängt.
ZTZ-M8-1,0 – Gewindestange, Gewinde M8, Länge 1m, geeignet für alle Typen der Geräten

Speed controller
ROxx – for more details see page 321

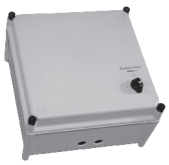

Drehzahlregler
ROxx – nähere Beschreibung auf Seite 321

OPTIONAL ACCESSORIES

Speed controller
ROV-xx – for more details see page 316

Thermostatic valve
TV-1-1/1 – for more details see page 305

Three-way valve with servo drive
ZV-3 – for more details see page 308

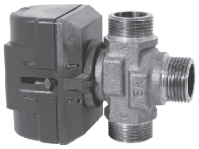

Mixing node
SMU-xx-xx – for more details see page 298

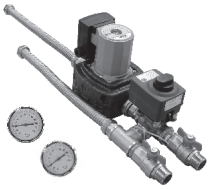

Flexible connection hoses
OH-xxx – for more details see page 358

Control unit
RB-xx – for more details see page 274

Room thermostat
TER-P – for more details see page 348

WÄHLBARES ZUBEHÖR

Drehzahlregler
ROV-xx – nähere Beschreibung auf Seite 316

Thermostatventil
TV-1-1/1 – nähere Beschreibung auf Seite 305

Dreiwegventil mit Servoantrieb
ZV-3 – nähere Beschreibung auf Seite 308

Mischknoten
SMU-xx-xx – nähere Beschreibung auf Seite 298

Biegsame Anschlussschläuche
OH-xxx – nähere Beschreibung auf Seite 358

Steuergerät
RB-xx – nähere Beschreibung auf Seite 274

Raumthermostat
TER-P – nähere Beschreibung auf Seite 348

WIRING DIAGRAMS

All wiring diagrams provided in the technical catalog are indicative only. When assembling the product, observe strictly the nameplate ratings as well as directions and diagrams affi xed directly to the product or enclosed to the product.

ELEKTRISCHE SCHALTPLÄNE

Sämtliche im technischen Katalog angeführten Schaltpläne sind nur informativ. Bei der Montage des Produktes beachten Sie ausschließlich die Werte vom Typenschild, Anweisungen und Pläne, die direkt am Produkt angebracht und/oder die zum Produkt beigelegt sind.

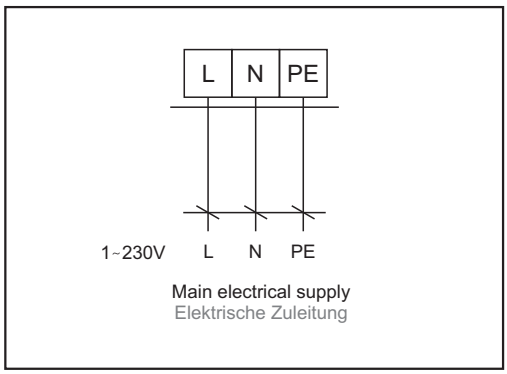

Wiring diagrams for the control system are provided in the manual.

Die Schaltpläne der Reglung sind in der Anleitung dargestellt.

KEY TO CODING

SAV-2-2R-1AC-0-0

- **0** – Colour standard RAL
- **9** – Colour Atyp RAL
- **0** – Standard version
- **1AC** – AC fan, 1 phase
- **1EC** – EC fan, 1 phase
- **3AC** – AC fan, 3 phase
- **3EC** – EC fan, 3 phase
- **2R** – 2-row water coil
- **3R** – 3-row water coil
- **1** – Output series (SAV-1)
- **2** – Output series (SAV-2)
- **4** – Output series (SAV-4)
- **6** – Output series (SAV-6)
- **SAV** – Heating unit ***SAVANA***

KENNZEICHNUNGSSCHLÜSSEL

SAV-2-2R-1AC-0-0

- **0** – Standard RAL
- **9** – Atyp RAL
- **0** – Standard version
- **1AC** - AC-Lüfter, 1 Phase
- **1EC** - EC-Lüfter, 3-Phasen
- **3AC** - AC-Lüfter, 1 Phase
- **3EC** - EC-Lüfter, 3-Phasen
- **2R** - 2-Zeilen-Wasserregister
- **3R** - 3-Zeilen-Wasserregister
- **1** – Größe des Luftheizgerätes (SAV-1)
- **2** – Größe des Luftheizgerätes (SAV-2)
- **4** – Größe des Luftheizgerätes (SAV-4)
- **6** – Größe des Luftheizgerätes (SAV-6)
- **SAV** – Luftheizgerät ***SAVANA***