senza riscaldamento

riscaldamento ad acqua

riscaldamento elettrico

Serie
INDESSE

CARATTERISTICHE PRINCIPALI

- Portata d'aria fino a 18.500 m³/h
- Lunghezze: 1,65, 2,2 e 2,75 metri
- Installazione orizzontale e verticale
- Riscaldamento ad acqua (V2), elettrico (E1) o senza riscaldamento (S0)
- Versioni con riscaldamento elettrico: alimentazione V400 / 3 / 50
- Versioni ad acqua o senza riscaldamento: alimentazione V230 / 1 / 50
- Struttura modulare progettata per installazione in ambienti industriali
- Facilità di assemblaggio di più moduli grazie alla fornitura di staffe di assemblaggio e supporto dedicate
- Struttura in acciaio zincato o verniciato RAL9016. Altri colori a richiesta

Barriere d'aria di elevate prestazioni, da impiegare in edifici a destinazione industriale, aree di stoccaggio, hangar, autorimesse, magazzini refrigerati. Il lancio dell'aria protegge efficacemente aperture fino a 6 metri di altezza. Nel caso di installazione verticale a lato del portone, installando due barriere contrapposte si proteggono aperture fino a 12 metri di larghezza. L'effetto barriera è massimizzato grazie all'esclusivo sistema "straw system" che attribuisce all'aria un moto lineare, rettilineo, con modeste deviazioni laterali.

INDESSE è disponibile nella versione senza riscaldamento, oppure con riscaldamento ad acqua o elettrico. In quest'ultimo caso sono utilizzate resistenze elettriche a filo, senza inerzia, con riscaldamento pressoché immediato. La fornitura può essere completata con staffe di fissaggio a muro o a soffitto, che permettono anche di orientare il flusso d'aria della barriera per meglio contrastare la forza dell'aria entrante. Sono disponibili vari tipi di controllo della velocità dell'aria, mentre non sono disponibili sistemi di controllo per i riscaldatori elettrici.

Sono disponibili versioni con motoventilatori EC a basso consumo. Per maggiori informazioni contattate il nostro ufficio tecnico.

PRESTAZIONI IN CONDIZIONI STANDARD (50HZ)

È disponibile la versione con motori a 60 Hz. Richiedete i dati al nostro ufficio tenico.

SERIE VCIN Altezza/larghezza massima di installazione 6 metri

MODELLO	Portata aria[1] m³/h	Pressione sonora [2] dB(A)		Potenza riscaldamento kW	Riscaldatore elettrico V/A	Motori V/A	Peso Kg
		3 m	5 m				
VCIN1A150-S0AC	11550	67,5	63,0	-	-	230/3,9	51
VCIN1A150-V2AC	10300	67,5	63,1	75,2	-	230/3,9	60
VCIN1A150-E1AC	11550	67,5	63,0	24,3	400/35,2	230/3,9	55
VCIN1A200-S0AC	15100	69,3	64,9	-	-	230/5,1	69
VCIN1A200-V2AC	13700	68,4	64,0	101,0	-	230/5,4	78
VCIN1A200-E1AC	15100	69,3	64,9	32,4	400/47,0	230/5,1	74
VCIN1A250-S0AC	18500	71,1	66,7	-	-	230/6,5	83
VCIN1A250-V2AC	17000	70,0	65,5	127,0	-	230/6,7	98
VCIN1A250-E1AC	18500	71,1	66,7	40,5	400/58,6	230/6,5	89

aa (1) Portate d'aria misurate secondo ISO 27327-1
(2) Livelli di pressione sonora secondo ISO 27327-2 a 3 e 5 m di distanza alla massima velocità. Fattore direzionale: Q = 2

Parametri batterie elettriche

MODELLO	Portata aria [1] m³/h	Potenza riscaldamento kW	Incremento temperatura aria* °C
VCIN1A150-E1AC	11550	24,3	6,3
VCIN1A200-E1AC	15100	32,4	6,4
VCIN1A250-E1AC	18500	40,5	6,5

[1] Portate d'aria misurate secondo ISO 27327-2

* Alla portata aria massima, e con la massima potenza elettrica.

Parametri delle batterie ad acqua per salto di temperatura **60/40 °C**

MODELLO	Portata aria[1] m³/h	Potenza riscald.* kW	Temp. uscita aria °C	Portata acqua l/s	Perdita di carico kPa
VCIN1A150-V2AC	10300	37,6	26,1	0,45	8
VCIN1A200-V2AC	13700	50,2	26,2	0,61	7
VCIN1A250-V2AC	17000	62,7	26,2	0,76	5

* Con temperatura entrata aria +15 °C.

Parametri delle batterie ad acqua per salto di temperatura **70/50 °C**

MODELLO	Portata aria[1] m³/h	Potenza riscald.* kW	Temp. uscita aria °C	Portata acqua l/s	Perdita di carico kPa
VCIN1A150-V2AC	10300	50,4	30,1	0,61	13
VCIN1A200-V2AC	13700	67,6	30,2	0,82	9
VCIN1A250-V2AC	17000	84,5	30,4	1,03	9

[1] Portate d'aria misurate secondo ISO 27327-2

Parametri delle batterie ad acqua per salto di temperatura **80/60 °C**

MODELLO	Portata aria[1] m³/h	Potenza riscald.* kW	Temp. uscita aria °C	Portata acqua l/s	Perdita di carico kPa
VCIN1A150-V2AC	10300	62,9	34,1	0,76	18
VCIN1A200-V2AC	13700	84,6	34,3	1,03	14
VCIN1A250-V2AC	17000	106	34,5	1,29	11

* Con temperatura entrata aria +15 °C.

Parametri delle batterie ad acqua per salto di temperatura **90/70 °C**

MODELLO	Portata aria[1] m³/h	Potenza riscald.* kW	Temp. uscita aria °C	Portata acqua l/s	Perdita di carico kPa
VCIN1A150-V2AC	10300	75,2	38,1	0,92	24
VCIN1A200-V2AC	13700	101	38,4	1,24	17
VCIN1A250-V2AC	17000	127	38,7	1,55	15

[1] Portate d'aria misurate secondo ISO 27327-2

Parametri delle batterie ad acqua surriscaldata (max 1,6 MPa) per salto di temperatura **110-80 °C**

MODELLO	Portata aria [1] m³/h	Potenza riscaldamento* kW	Temp. uscita aria °C	Portata acqua l/ss	Perdita di carico kPa
VCIN1A150-V2AC	10300	91,3	43,6	0,75	16
VCIN1A200-V2AC	13700	123	43,9	1	12
VCIN1A250-V2AC	17000	154	44,3	1,26	10

* Con temperatura entrata aria +15 °C.

[1] Portate d'aria misurate secondo ISO 27327-2

REGOLAZIONI

	CP13	STRA1
Tipo di controllo	manuale	manuale
Regolazione portata aria	no	5 velocità
Possibilità connessione contatto porta	si	si
Controllo esterno	si	si
Indicazione intervallo di manutenzione	no	si
Controllo riscaldamento	si	no

NUMERO DI **VENTILATORI** PRESENTE IN CIASCUN MODELLO DI BARRIERE INDESSE

Modello INDESSE	VCIN1A150	VCIN1A200	VCIN1A250
Numero ventilatori	3	4	5

NUMERO MASSIMO DI **VENTILATORI** CHE POSSONO ESSERE COLLEGATI AI VARI TIPI DI REGOLATORI

Numero massimo ventilatori	3	4	10
Regolatori serie STRA1-	-050	-075	-160
Regolatori serie CP-13			13

DIMENSIONI (mm)

VCIN1A...-E1..

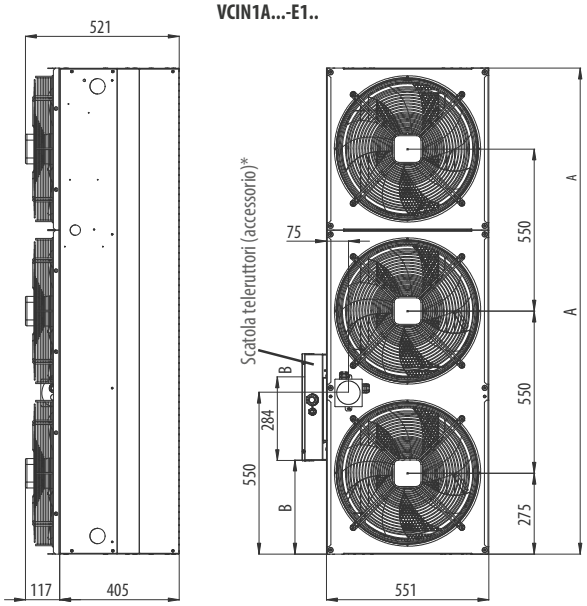

VCIN	A (mm)	B (mm)
150	1650	320
200	2200	870
250	2750	870

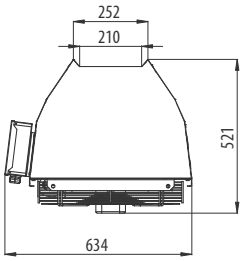

VCIN1A...-S0..

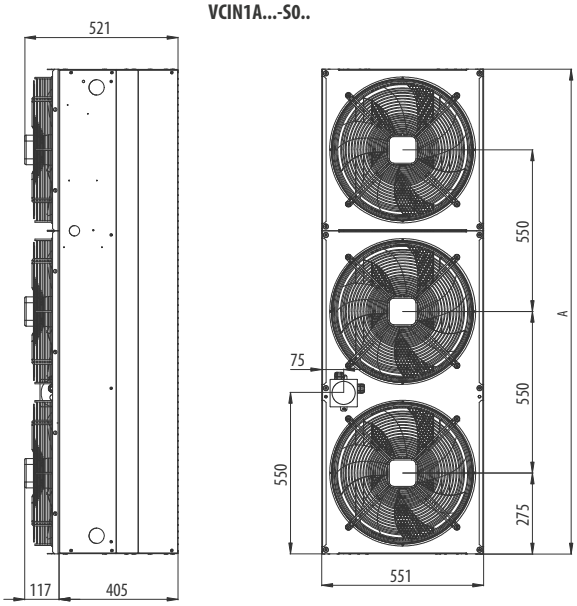

VCIN	A (mm)
150	1650
200	2200
250	2750

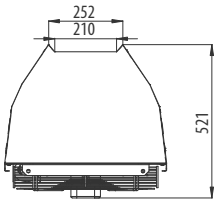

VCIN1A...-V2..

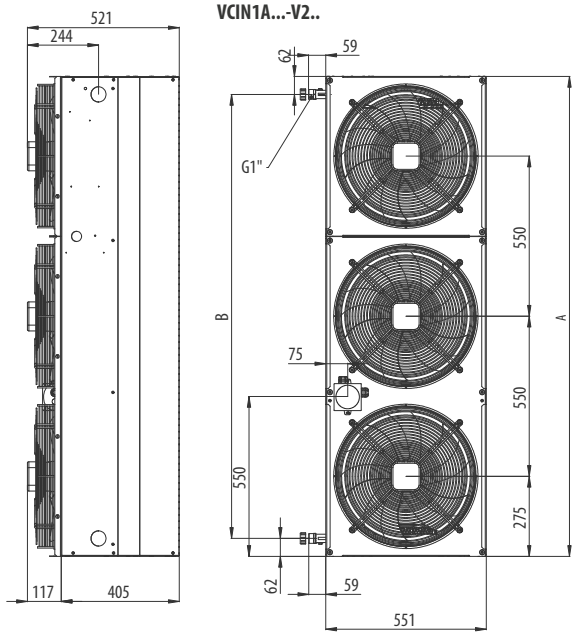

VCIN	A (mm)	B (mm)
150	1650	1526
200	2200	2076
250	2750	2626

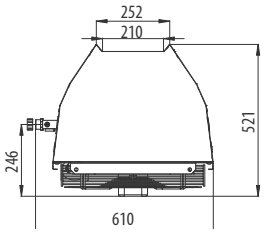

MONTAGGIO ORIZZONTALE A SOFFITTO - (BARRE FILETTATE NON FORNITE)

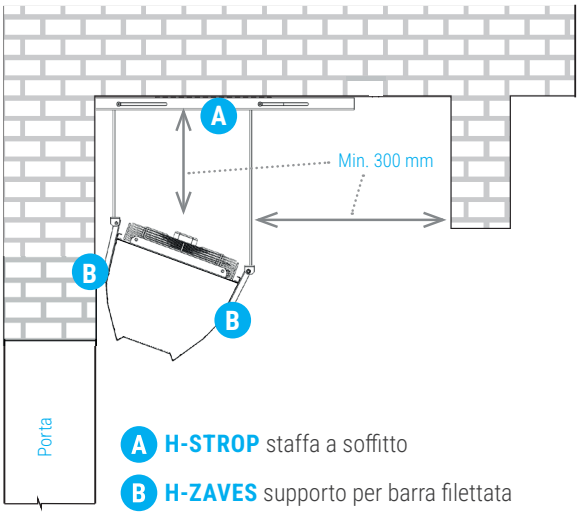

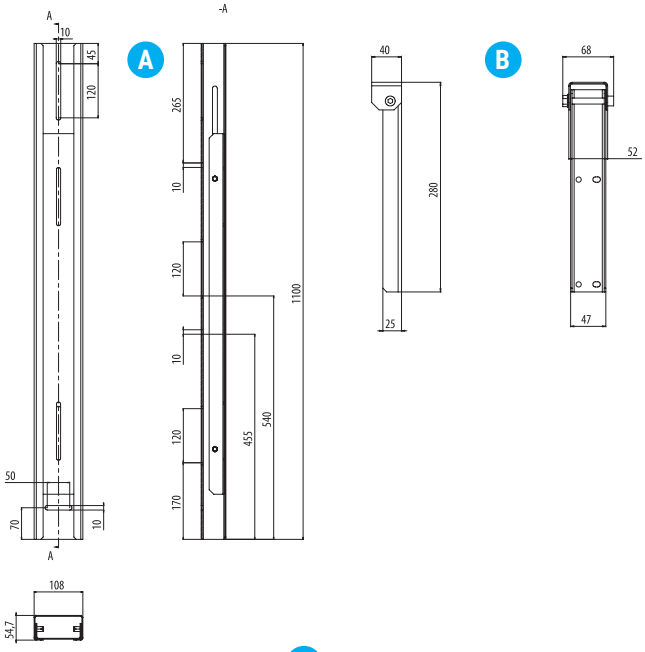

H-STROP kit supporto a soffitto, composto da 1 staffa a soffitto A e 2 supporti per barra filettata B

NUMERO DI MODULI INDESSE COLLEGATI IN LINEA

	1	2	3	4	5	6	7	...	n
Numero di kit supporti necessario	2	3	4	5	6	7	8	...	n + 1

Codice: VCIN1-KOT-H-STROP-0 (0 = standard RAL9016; 1 = lamiera zincata; 2 = qualsiasi RAL speciale

MONTAGGIO ORIZZONTALE A PARETE - (BARRE FILETTATE NON FORNITE)

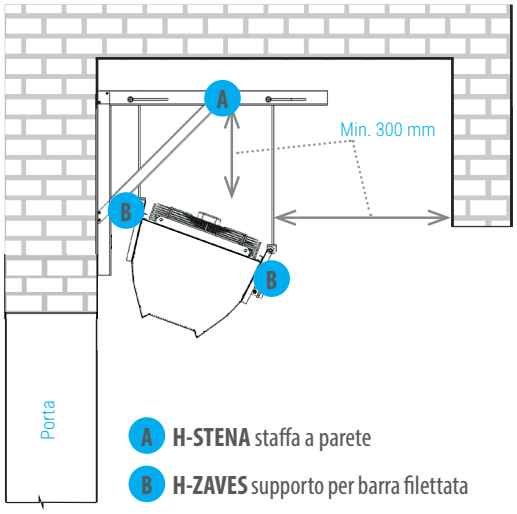

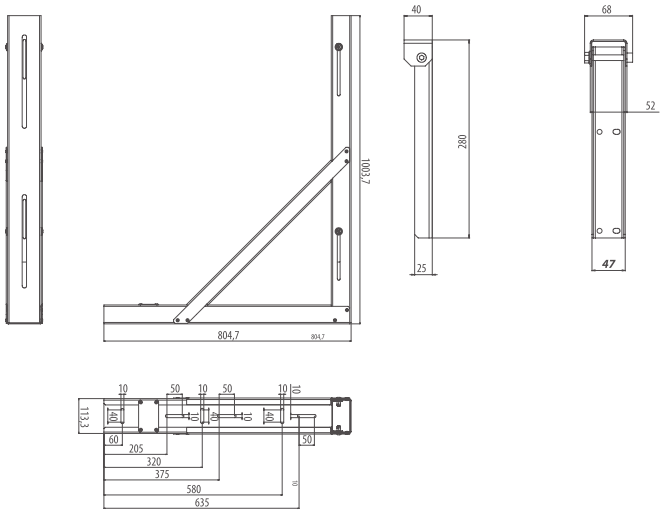

H-STENA kit supporto a parete, composto da 1 staffa a 90° A e 2 supporti per barra filettata B

NUMERO DI MODULI INDESSE COLLEGATI IN LINEA

	1	2	3	4	5	6	7	...	n
Numero di kit supporti necessario	2	3	4	5	6	7	8	...	n + 1

Codice: VCIN1-KOT-H-STENA-0 (0 = standard RAL9016; 1 = lamiera zincata; 2 = qualsiasi RAL speciale

MONTAGGIO ORIZZONTALE - (BARRE FILETTATE NON FORNITE)

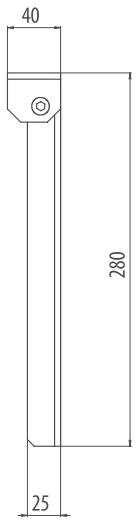

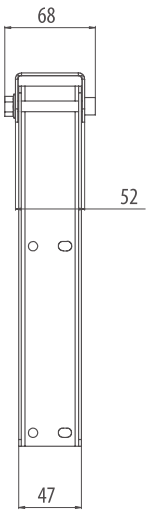

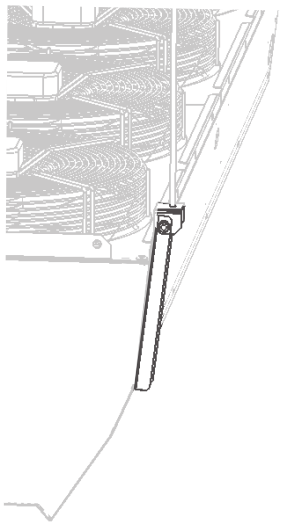

H-ZAVES staffa per aggancio barre filettate
Se non è stato ordinato alcun kit per supporto orizzontale (vedi pagina precedente) è tuttavia possibile ordinare le staffe per l'aggancio delle barre filettate.

NUMERO DEI MODULI INDESSE COLLEGATI IN LINEA					
	1	2	3	...	n
Numero staffe	4	6	8	...	n*2 + 2

Codice: VCIN-KOT-H-ZAVES-0 (0 = standard RAL9016; 1 = lamiera zincata; 2 = qualsiasi RAL speciale

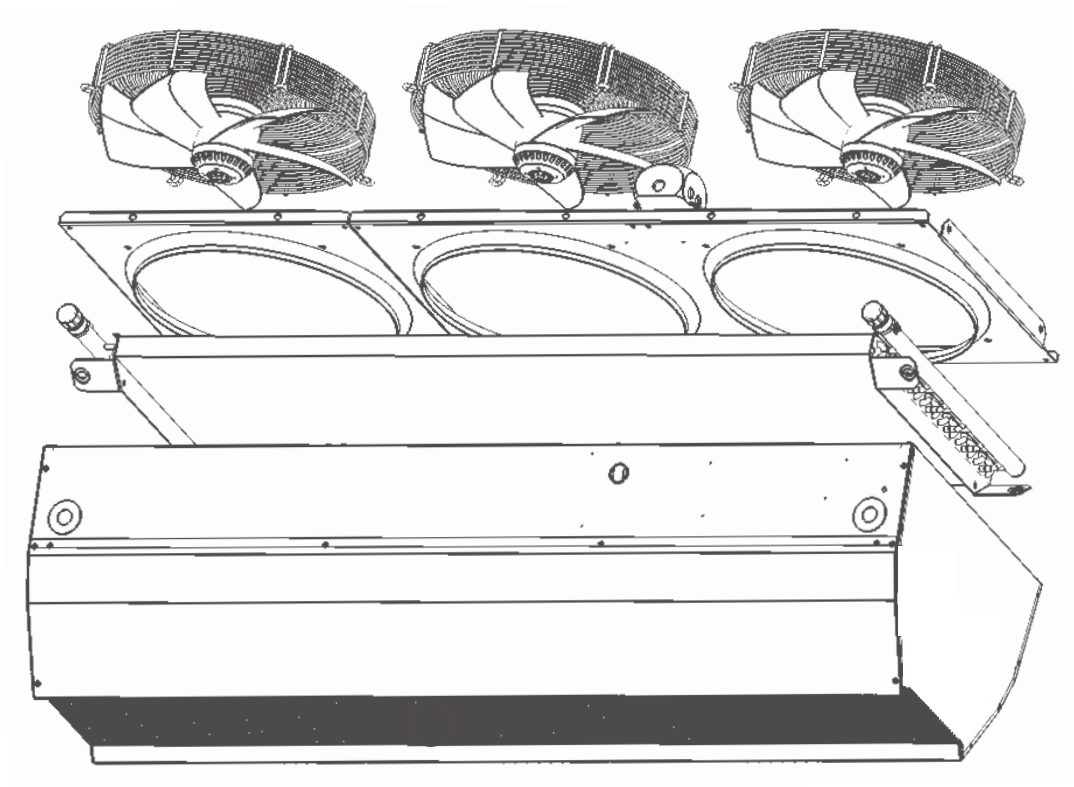

MONTAGGIO VERTICALE

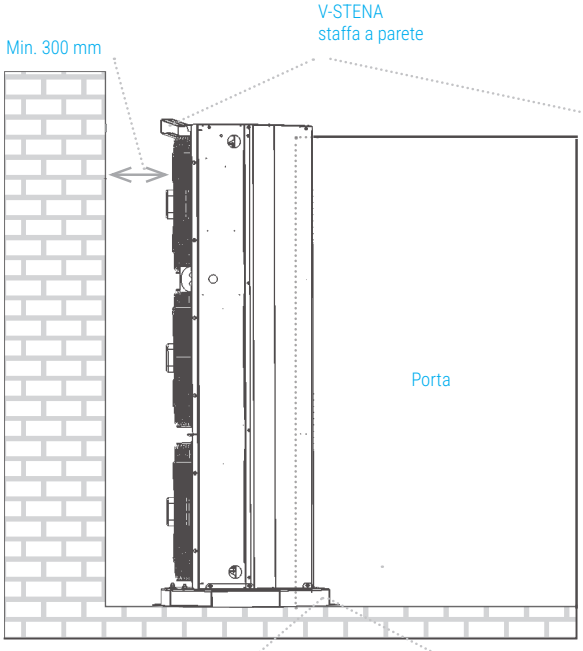

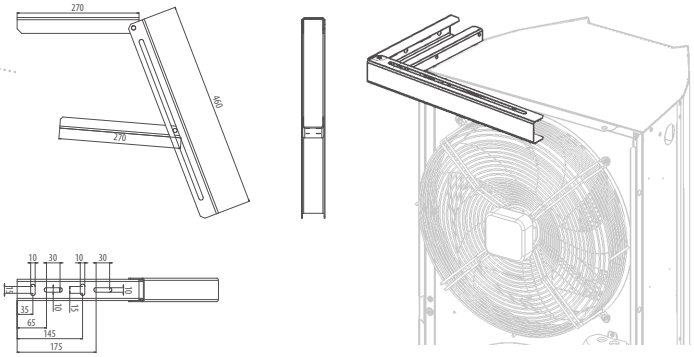

Codice: VCIN1-KOT-V-STENA-0
(0 = standard RAL9016; 1 = lamiera zincata; 2 = qualsiasi RAL speciale

L'altezza massima di barriere che si possono sovrapporre usando le staffe descritte in questa pagina è di 6,5 metri. Per altezze maggiori, il sistema di fissaggio non viene fornito da 2VV e deve essere progettato dall'installatore.

V-PODST
piedistallo orientabile
Piedistallo per il fissaggio della barriera sul pavimento, con possibilità di rotazione massima di 20°.

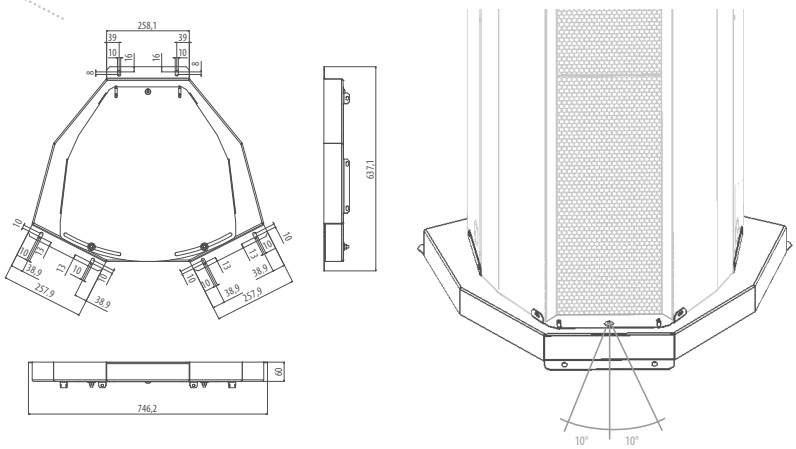

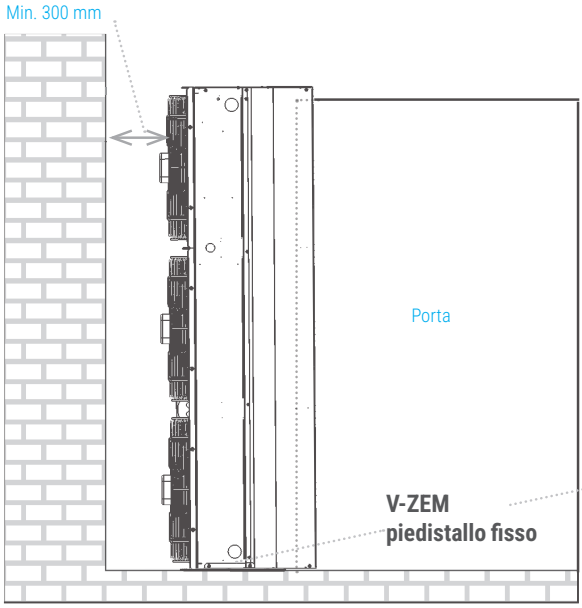

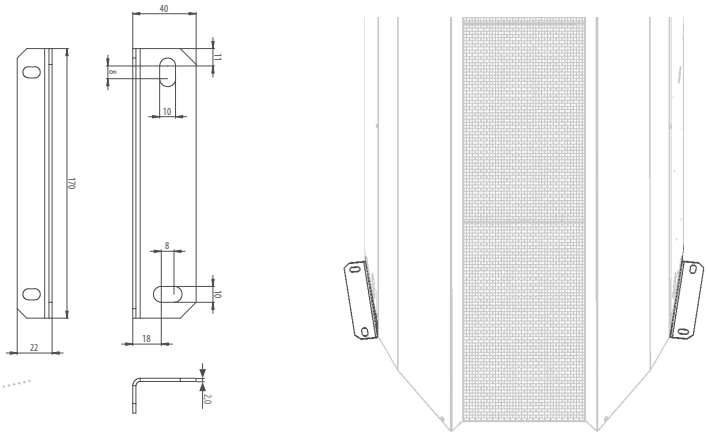

Codice: VCIN1-KOT-V-ZEM-0
(0 = standard RAL9016; 1 = lamiera zincata; 2 = qualsiasi RAL speciale